tél: 05.45.36.08.19
contact@actilev.fr
fax 05.45.32.20.99

REMA®

ActiLev
www.actilev.fr

Gripper Tire-fort à câble métallique H

Le produit REMA Gripper est un tire-fort à câble en acier très robuste qui peut être utilisé en position verticale, horizontale et diagonale en versions avec des capacités de charge de 800 kg, 1600 kg et 3200 kg.
Aussi bien le goujon de sécurité que le levier indiqueront avec fiabilité s'il y a surcharge.

Caractéristiques

- Fonctionnement précis.
- Presque totalement sans besoin d'entretien.
- Boîtier en alliage aluminium, poids de tare léger.
- Le goujon de sécurité va casser à une surcharge de 25 % et le levier va se tordre à une surcharge de 50 %.
- Une languette cassée peut être remplacée sans ôter la charge.
  - Des languettes de sécurité sont stockées soit dans la poignée de transport ou dans le levier de commande (GP-0.8).

Livraison standard

- Sans le câble en acier.

Options

- Jeu de câble en acier; longueurs standard: 20 m, 30 m, 40 m, 50 m et 60 m.

type	réfèrence	capacité vertical (kg)	force maxi de main (kg)	longueur du levier (mm)	diamètre câble (mm)	hauteur de levage à 1 mouvement du levier (mm)	poids sans câble (kg)	poids 20 m câble (kg)
GP-0.8	0350001	800	28	740	8.4	52	6.1	6
GP-1.6	0350003	1600	41	1120	11.6	55	11.9	12
GP-3.2	0350005	3200	44	1120	16.1	28	21.1	22

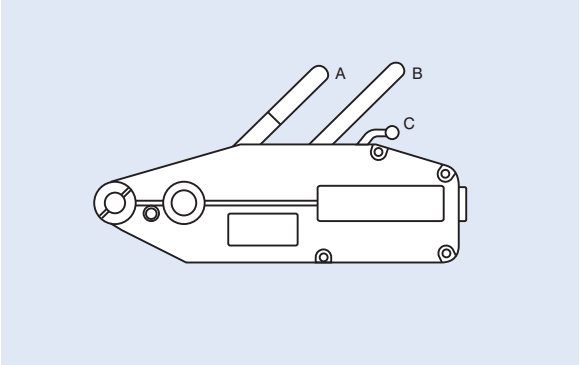

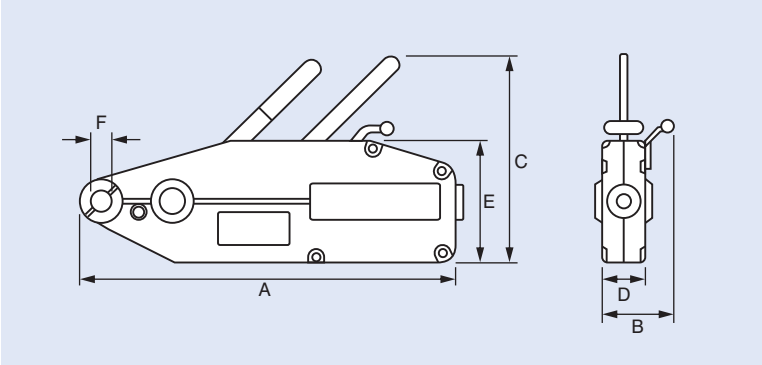

type	A (mm)	B (mm)	C (mm)	D (mm)	E (mm)	F (mm)
GP-0.8	425	65	230	59	170	22.0
GP-1.6	545	95	270	72	190	24.5
GP-3.2	660	116	325	94	220	29.5

Mode d'utilisation

- Tirez le levier A (ou le levier B) à l'arrière.
- Poussez le levier C en avant et en haut jusqu'à sa position finale (de point mort).
- Maintenant les deux mâchoires sont prêtes pour passer à travers elles le câble en acier.
- Déplacez le levier C de sa position de point mort ; maintenant le câble est serré par les mâchoires.
- Placez le levier de commande sur le levier A et agitez-le en arrière et en avant afin de tendre le câble en acier.
- Placez le levier de commande sur le levier B et agitez-le en arrière et en avant afin de détendre le câble en acier.

ATTENTION

- Avant l'utilisation, lubrifier le tire-fort avec de l'huile, sauf les mâchoires de la pince.
- Avant l'utilisation, vérifier le bon état du goujon de sécurité.
- Avant l'utilisation, vérifier le bon état du câble en acier.
- Avant l'utilisation, vérifier que le câble en acier est bien passé à travers les deux mâchoires de la pince.
- Ne jamais utiliser des leviers plus longs que le levier standard livré avec l'appareil.

Mode d'emploi

- Si le goujon de sécurité devait se casser, remplacez-le.
- Avant l'utilisation, lubrifiez le tire-fort avec de l'huile, sauf les mâchoires de la pince.
- Afin de nettoyer le tire-fort ouvrez le boîtier, nettoyez l'appareil de l'intérieur, puis lubrifiez-le avec de l'huile.